Описание серии: Wilo-Jet WJ

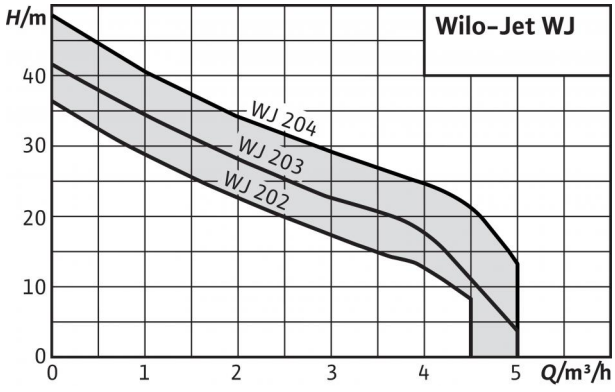

Аналогично рисунку

Тип

Самовсасывающие одноступенчатые центробежные насосы

Применение

- Перекачивание воды из колодцев
- наполнение жидкостью, опорожнение, перекачивание жидкости, орошение и полив водой
- В качестве аварийного насоса при затоплении

Обозначение

Пример:	**WJ-203-X-EM**
WJ	Насосы Wilo-Jet
2	Номинальная подача Q в м³/ч при оптимальном коэффициенте полезного действия
03	Индекс для давления насоса Исполнение 03 с более высоким давлением, чем исполнение 02 (без указания на количество рабочих колес!)
X	Исполнение без несущей рамы
без обозначения	Мобильное исполнение с несущей рамой
EM	Однофазное исполнение, 1~230 В 50 Гц
DM	Трехфазное подключение, 3~230/400 В, 50 Гц

Особенности/преимущества продукции

- Удобный для пользователя благодаря малому весу, компактности, а также практичной ручке для переноски
- Высокая безопасность подачи благодаря хорошей гидравлической мощности системы, самовсасывающей до 8 м, даже при низком расходе
- Прочная конструкция из нержавеющей стали для длительной эксплуатации, рабочее колесо, вал и корпус из стали марки AISI 304
- Трехфазный электродвигатель класса IE3-IEC (≥ 0,75 кВт)

Технические характеристики

- Подключение к сети 1~230 В, 50 Гц или 3~400 В, 50 Гц
- Входное давление макс. 2 бар
- Макс. температура перекачиваемой жидкости от +5 °C до +35 °C
- Макс. рабочее давление 6 бар
- Класс защиты IP 44
- Подключение со всасывающей и напорной сторон G 1

Оснащение/функции

- В зависимости от исполнения с ручкой для переноса или без нее
- Для однофазного двигателя (1~ 230 В):
  - Кабель электропитания со штекером
  - Включатель/выключатель
  - Термический защитный выключатель электродвигателя

Материалы

- Корпус насоса из нержавеющей стали 1.4301
- Рабочее колесо из нержавеющей стали 1.4301
- Вал из нержавеющей стали 1.4005
- Скользящее торцовое уплотнение из керамики/графита
- Диффузор/инжектор из материала Noryl
- Уплотнения из NBR

Комплект поставки

- Насос
- В зависимости от исполнения с несущей рамой или без нее
- Инструкция по монтажу и эксплуатации

Принадлежности

- Автоматическая манометрическая схема: прибор контроля потока и давления Fluidcontrol.
- Всасывающий/напорный шланг 1” (исполнение с длиной 1,5–15 м)
- Приемный клапан

Список изделий: Wilo-Jet WJ

Тип	Подключение к сети	Описание	Вес, прим. *m*	Арт.-№
WJ 202	1~230 V, 50 Hz	с несущей рамой	9.6 кг	4081224
WJ 202 X	1~230 V, 50 Hz	Без несущей рамы	8.9 кг	4081221
WJ 203	1~230 V, 50 Hz	с несущей рамой	10.6 кг	4081225
WJ 203 X	1~230 V, 50 Hz	Без несущей рамы	9.9 кг	4081222
WJ 203 X	3~230/400 В, 50 Гц	с несущей рамой	9.6 кг	4212734
WJ 204	1~230 V, 50 Hz	с несущей рамой	12 кг	4144401
WJ 204 X	1~230 V, 50 Hz	Без несущей рамы	11.1 кг	4143999
WJ 204 X	3~230/400 В, 50 Гц	с несущей рамой	13.5 кг	4212735

Описание серии: Wilo-Jet HWJ

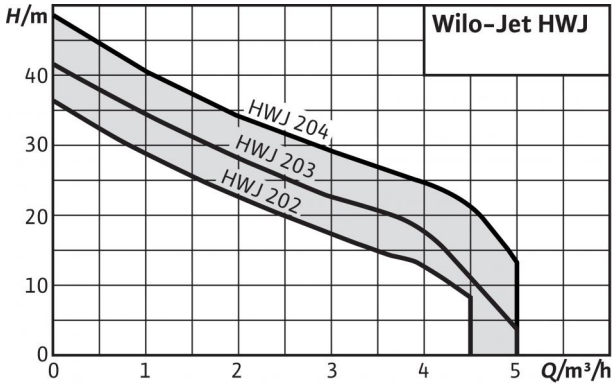

Аналогично рисунку

Тип

Самовсасывающая установка водоснабжения

Применение

- Системы водоснабжения
- полив
- ирригация и орошение
- подача воды из колодцев и глубоко расположенных резервуаров

Обозначение

Пример:	**HWJ 20 L 202 EM**
H	Система из насоса с мембранным напорным резервуаром
WJ	Насосы Wilo-Jet
20 л	Размер резервуара
2	Номинальная подача Q в м^3/ч при оптимальном коэффициенте полезного действия
03	Индекс для давления насоса Исполнение 03 с более высоким давлением, чем исполнение 02 (без указания на количество рабочих колес!)
EM	Однофазное исполнение, 1~230 В 50 Гц

Особенности/преимущества продукции

- Идеально подходит для использования при наружных работах (на садовых участках).
- Исполнен из нержавеющей высококачественной стали, благодаря чему даже при длительных простоях предотвращается образование коррозии.
- Мембранный напорный бак объемом 20/50 л способствует уменьшению частоты включений и снижению гидроударов
- С полным электрическим и гидравлическим подключением, быстро и надежно устанавливается

Технические характеристики

Описание серии: Wilo-Jet HWJ

Технические характеристики

- Подключение к сети 1~230 В, 50 Гц
- Высота всасывания макс. 8 м
- Входное давление макс. 1 бар
- Давление включения 1,5 бар
- Возможность настройки давления при выключении
- Температура жидкости от +5° C до +35° C
- Рабочее давление макс. 6 бар
- Класс защиты IP 44
- Подключение с напорной стороны Rp 1
- Подключение на стороне всасывания G 1

Оснащение/функции

- Непосредственно прифланцованный электродвигатель
- Манометрический выключатель
- Мембранный напорный бак

- При моторе однофазного тока
  - Соединительный кабель со штекером
  - Термическое реле электродвигателя

Материалы

- Корпус насоса из нержавеющей стали 1.4301
- Рабочее колесо из нержавеющей стали 1.4301
- Вал из нержавеющей стали 1.4005
- Скользящее торцовое уплотнение из графита/керамики
- Секции Noryl
- Диффузор/инжектор из материала Noryl
- Уплотнение из NBR

Комплект поставки

- Насос
- Манометрический выключатель
- Манометр
- Мембранный напорный бак (20/50 л)
- Напорный шланг со стальным кожухом и резьбовым соединением
- Инструкция по монтажу и эксплуатации

Принадлежности

- Всасывающий шланг в комплекте
- Поплавковый выключатель

Рабочее поле: Wilo-Jet HWJ

Характеристики

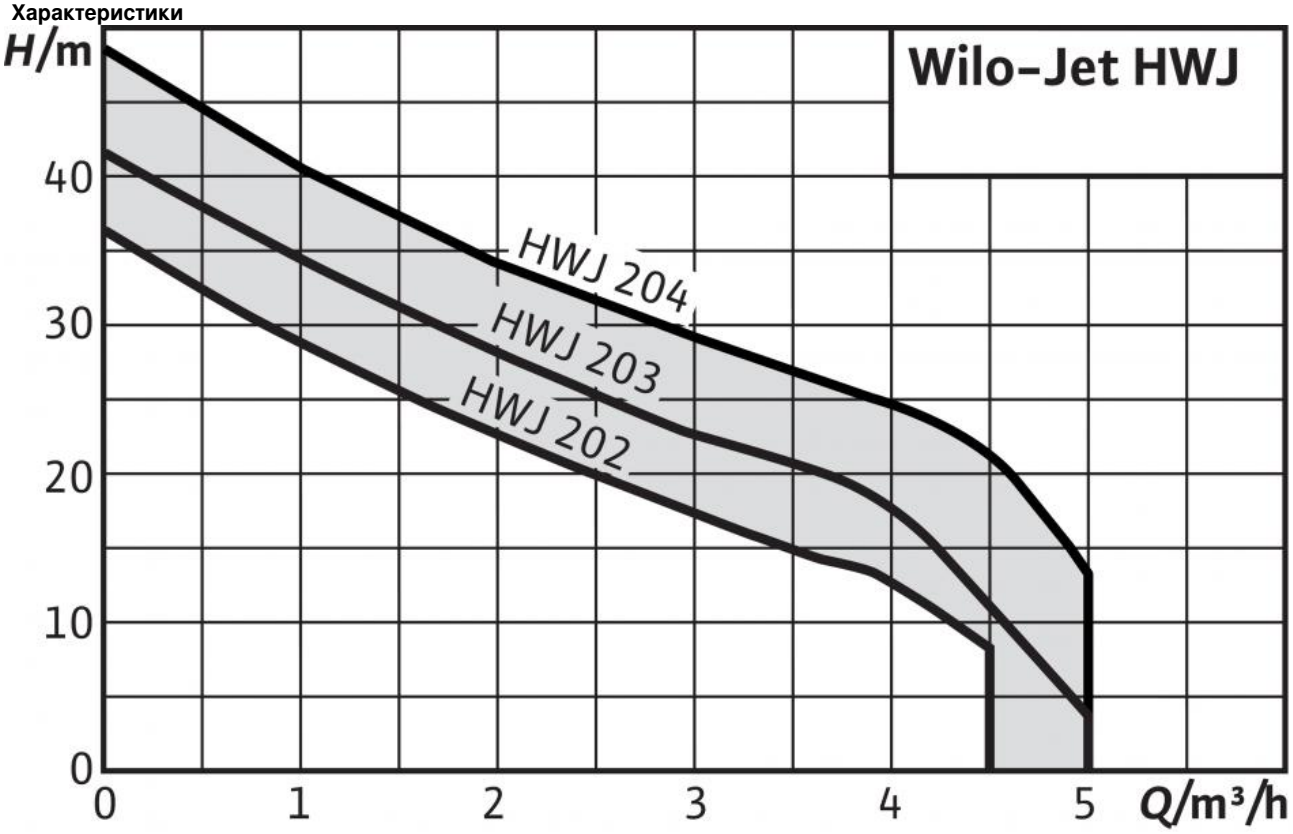

Характеристики, данные мотора, размеры, масса Wilo-Jet HWJ

Габаритный чертеж

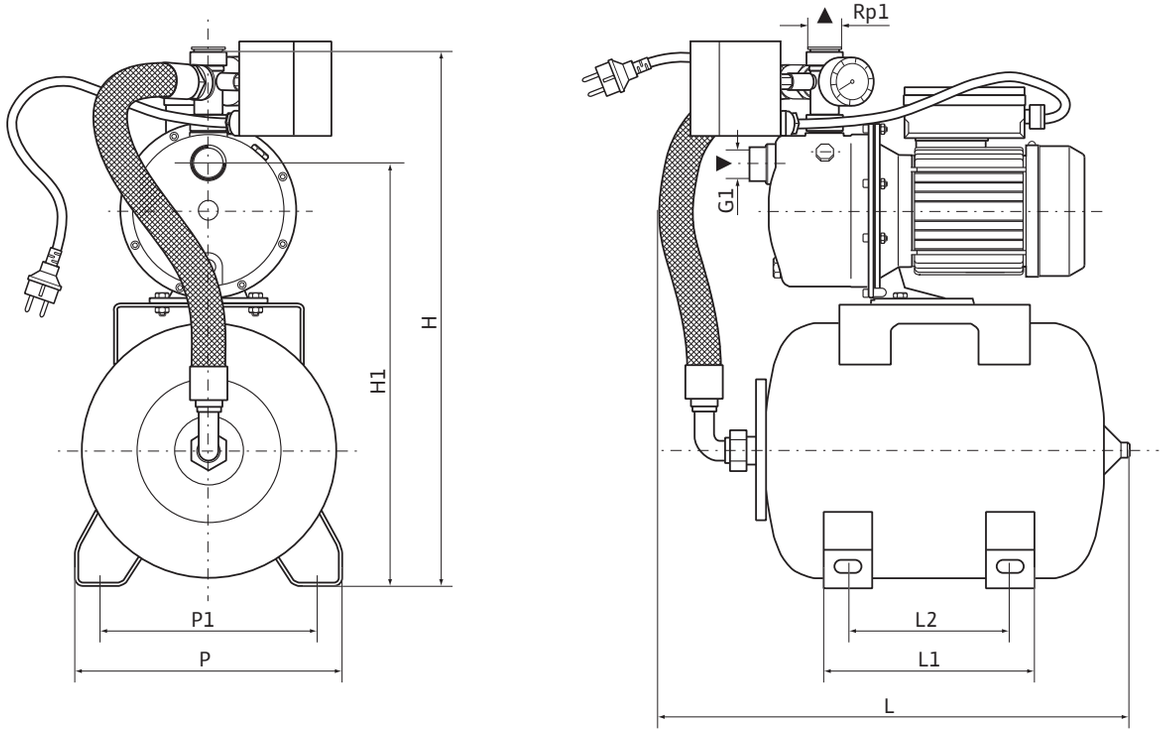

Размеры, вес

Wilo-Jet HWJ	Размеры							Вес, прим.
	H	H_1	L	L_1	L_2	P	P_1	M
	[мм]							[кг]
20 L 202	570	450	500	220	170	280	230	17,1
50 L 202	660	530	700	350	300	360	280	23,8
20 L 203	570	450	500	220	170	280	230	18,5
50 L 203	660	530	700	350	300	360	280	24,9
20 L 204	582	462	540	220	170	280	230	18,5
50 L 204	672	542	740	350	300	360	280	24,1

Список изделий: Wilo-Jet HWJ

Тип	Длина кабеля до прибора управления/штекера *L*	Полный вес *m*	Арт.-№
HWJ 20 L 202	2 м	17.8 кг	4081527
HWJ 20 L 203	2 м	18.2 кг	4081528
HWJ 20 L 204	2 м	19.5 кг	2531176
HWJ 50 L 202	2 м	24.4 кг	4081529
HWJ 50 L 203	2 м	24.8 кг	4081530
HWJ 50 L 204	2 м	26.1 кг	2531177